Zawias 155°

Kod internetowy – wpisz w konfiguratorze produktów lub kliknij **DQDHEM**

Planowanie

Wymiary zawiasu i szczelin przy ustawieniu fabrycznym (prowadnik o dystansie 0 lub 9 mm)

Uskok drzwi przy kącie otwarcia 90°

Drzwi nakładane
Zerowy uskok

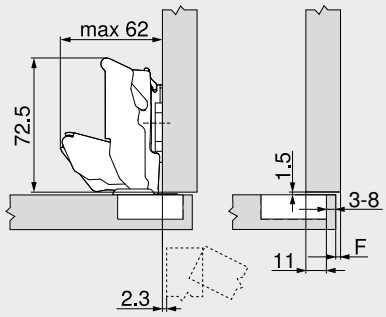

F Szczelina

Drzwi bliźniacze

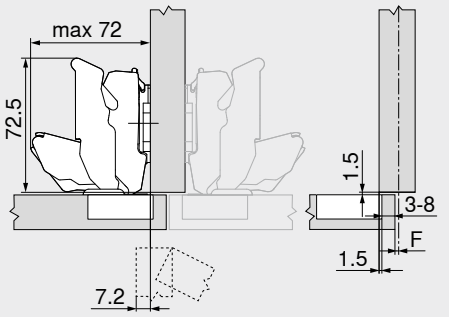

Drzwi wpuszczane

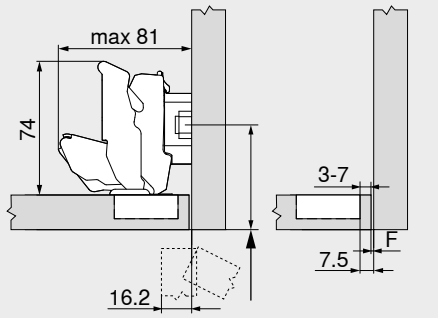

Pozycję mocowania prowadnika cofnąć o grubość frontu FD + 1.5 mm

Odległość puszki TB

MD	Nałożenie frontu FA (mm)														
	5	6	7	8	9	10	11	12	13	14	15	16	17	18	19
0										3	4	5	6	7	8
3							3	4	5	6	7	8			
6				3	4	5	6	7	8						
9	3	4	5	6	7	8									

MD Dystans prowadnika (mm)

MD	Nałożenie frontu FA (mm)														
	–4.5	–3.5	–2.5	–1.5	–0.5	0.5	1.5	2.5	3.5	4.5	5.5	6.5	7.5	8.5	9.5
0										3	4	5	6	7	8
3							3	4	5	6	7	8			
6				3	4	5	6	7	8						
9	3	4	5	6	7	8									

MD Dystans prowadnika (mm)

MD	Nałożenie frontu FA (mm)					
	–4.5	–3.5	–2.5	–1.5	–0.5	
0						
3						
6						
9	3	4	5	6	7	

MD Dystans prowadnika (mm)

Minimalna szczelina F dla frontów ze sfazowanymi krawędziami (R = 1 mm) przy ustawieniu fabrycznym

Odległość puszki TB (mm)	Grubość frontu FD (mm)											
	20	21	22	23	24	25	26	27	28	29	30	31
3	0	0	0	0	0	0.5	0.5	1.0	2.0	2.0	3.0	4.5
4	0	0	0	0	0	0.5	1.0	2.0	2.0	2.5	4.0	
5	0	0	0	0	0	0.5	1.0	2.0	2.0	3.5		
6	0	0	0	0	0	1.0	1.5	2.0	3.0			
7	0	0	0	0	0	1.0	1.5	2.5				
8	0	0	0	0	0	1.0	1.5					

W przypadku drzwi nakładanych przy ścianie zaleca się przeprowadzenie próby montażu

110° Ogranicznik kąta otwarcia

92° Ogranicznik kąta otwarcia

Regulacja

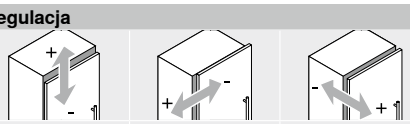

Max. ±3.0 mm Patrz prowadniki	±2.0 mm	+3.0 mm –2.0 mm

Montaż na wkręty

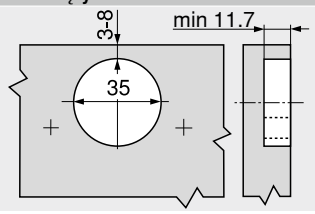

INSERTA | do wprasowania

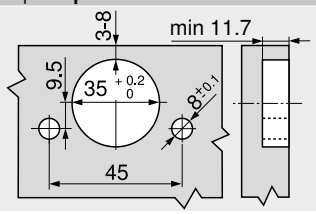

Wymiary puszki

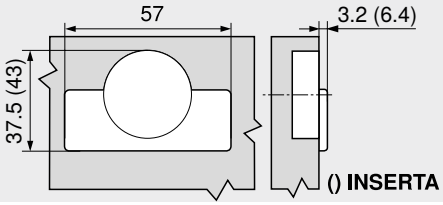

Strony ze wskazówkami

Przegląd	73
Prowadniki	150
Akcesoria – zaślepka na ramię zawiasu	157
Akcesoria	159
TIP-ON do drzwi	190
Usługi Blum	602
Inne informacje techniczne	708

Montaż, demontaż i regulacja

Adres URL
www.blum.com/a210